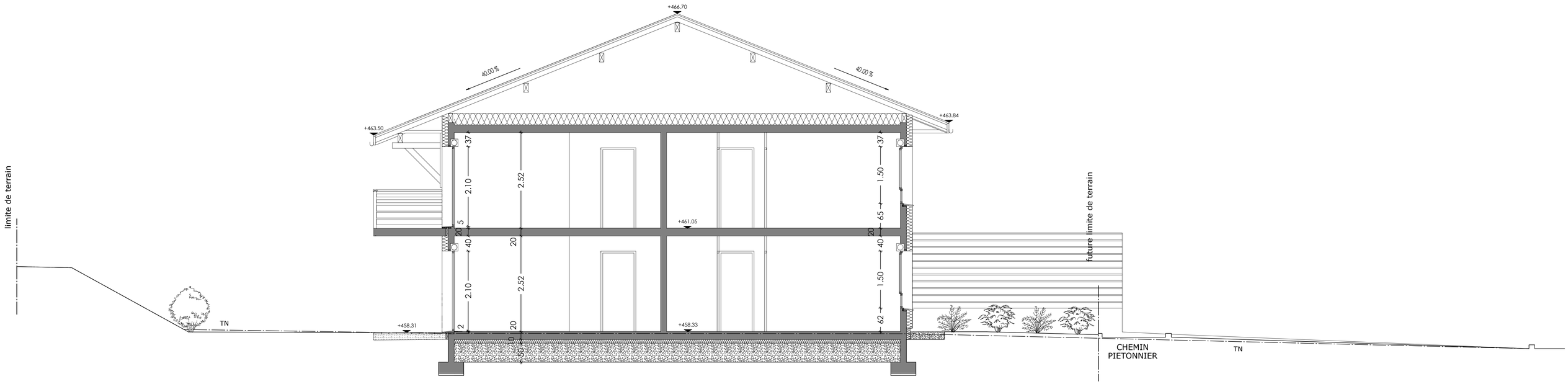

Bâtiment A- coupe transversale

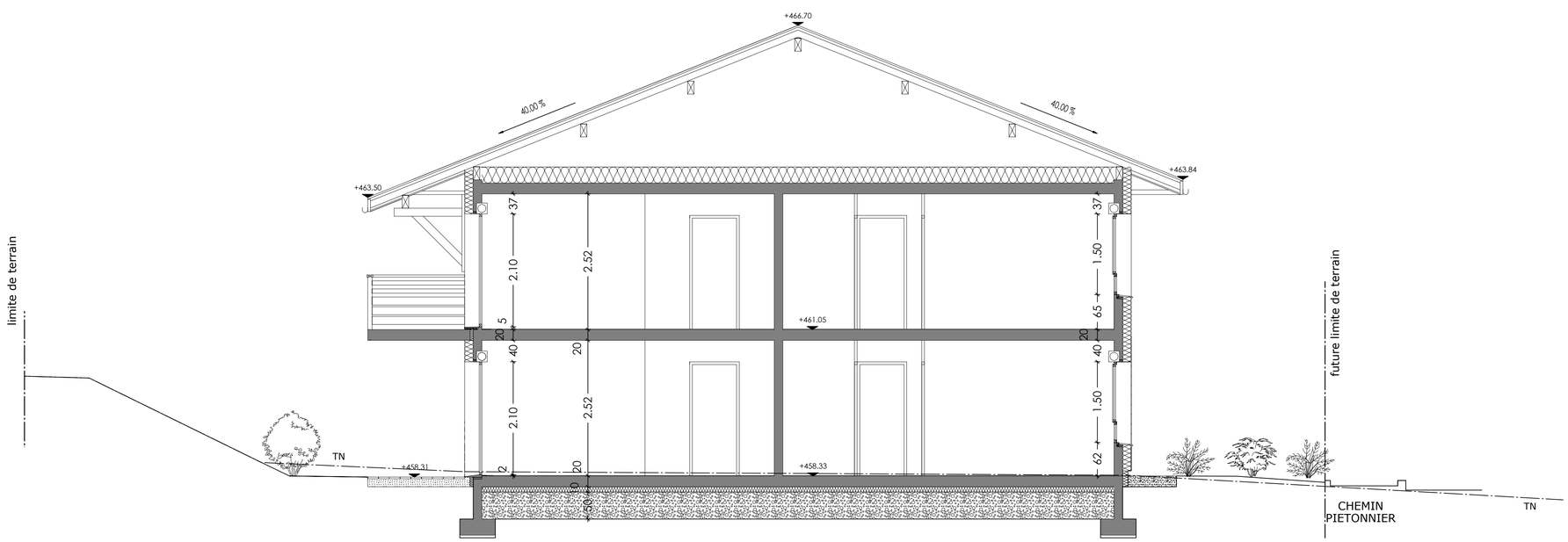

Bâtiment B- coupe transversale

Coupes générales

bâtiment A et B

échelle : 1/50

12

indice **b**

PROJET DE CONSTRUCTION DE 12 LOGEMENTS

CHEF-LIEU

74270 SALLENOVES

date	diffusion	MODIFICATIONS	phase	indice
04/06/2012	BET + CT		DCE	
11/06/2012		Mises à jour	DCE	a
21/08/2012	BET + CT + MO		**DCE**	b

MAITRE D'OUVRAGE :

Haute Savoie HABITAT
2 rue Marc Le Roux BP 554 74055 ANNECY Cedex
T 04 50 44 74 00 F 04 50 67 78 69
contact@oph74.fr

ARCHITECTE	**ATELIER GALBE**	74270 CHILLY	architecture@ateliergalbe.fr	04 50 22 03 58
ECONOMISTE	**CE2T INGENIERIE**	74370 METZ TESSY	ce2tingenierie@aol.com	04 50 69 02 46
STRUCTURE	**BUREAU PLANTIER**	74960 CRAN	info@bureau-plantier.fr	04 50 67 63 74
FLUIDES	**BRIERE**	74370 METZ TESSY	briere@briere,fr	04 50 51 35 41
CT	**DEKRA**	74000 ANNECY		04 50 52 88 61

Coupes sur garages - Ech : 1/50

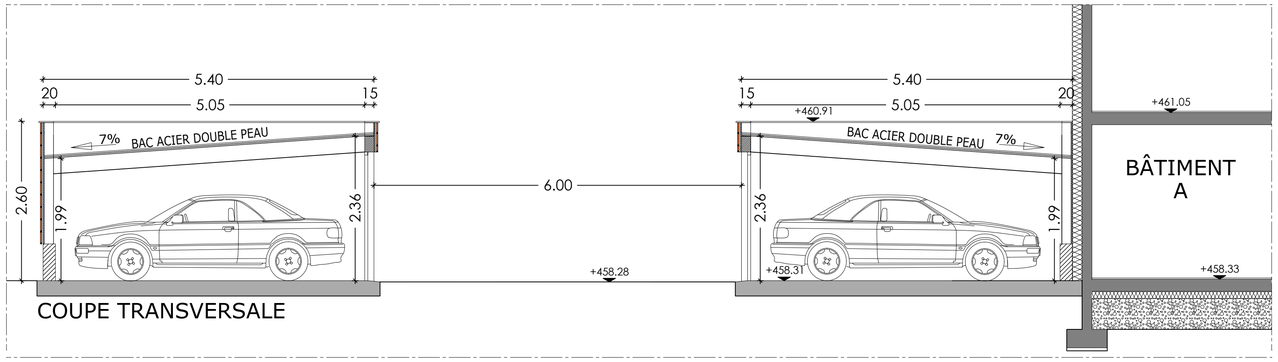

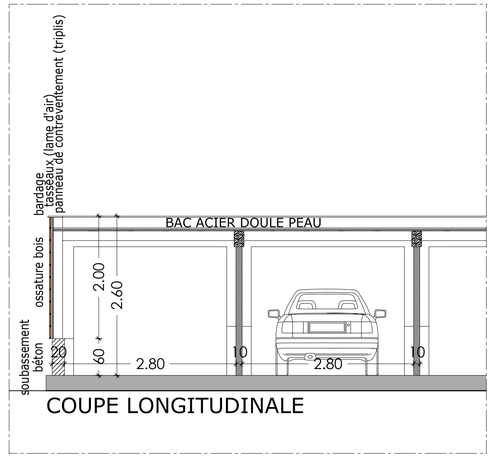

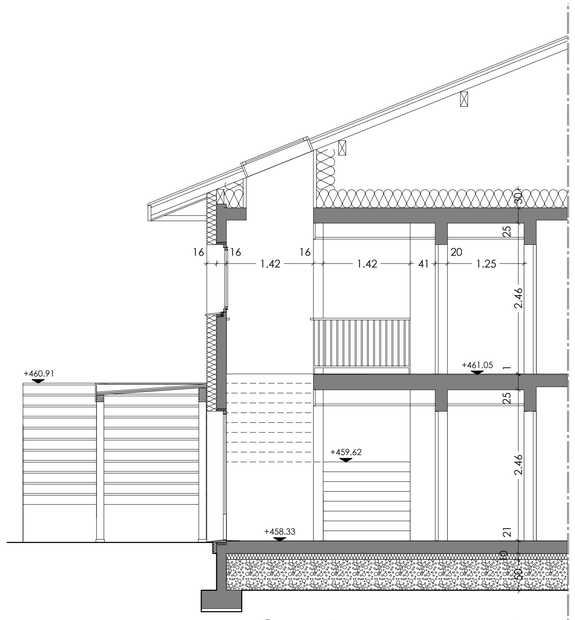

Coupes sur seuil - Ech : 1/20

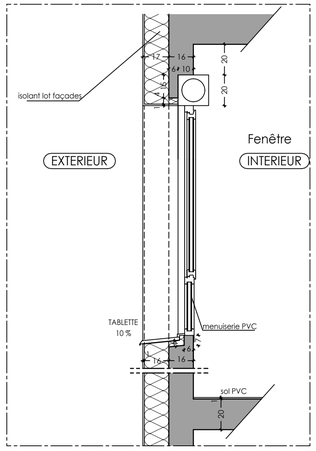

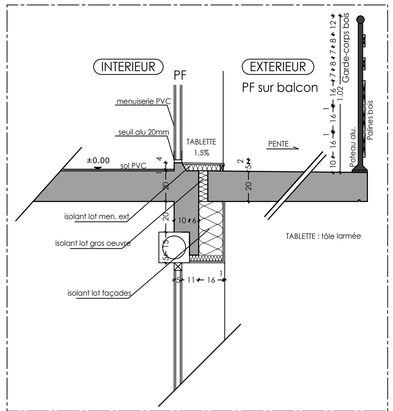

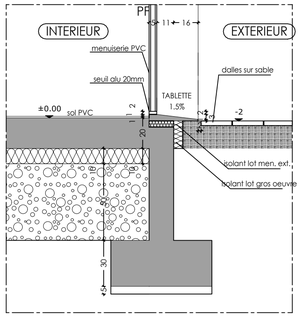

Coupe sur chaufferie

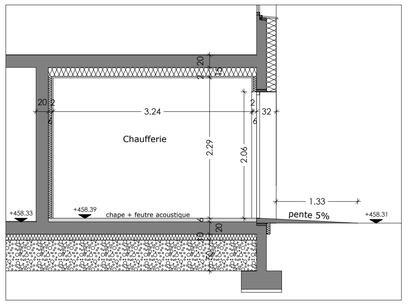

Coupes sur fenêtre - Ech : 1/20

Aménagement halls d'entrée - Ech : 1/50

Bât. A

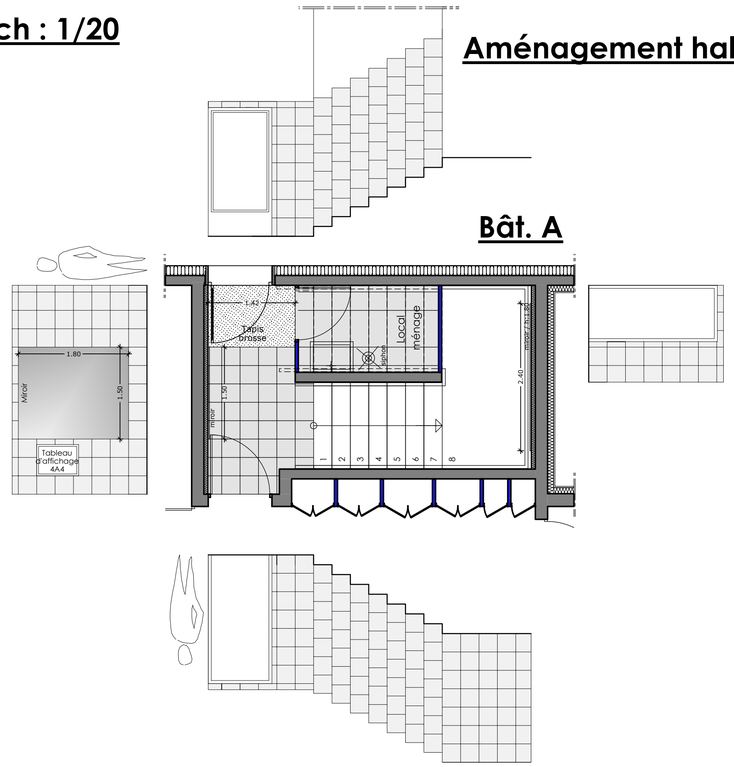

Bât. B

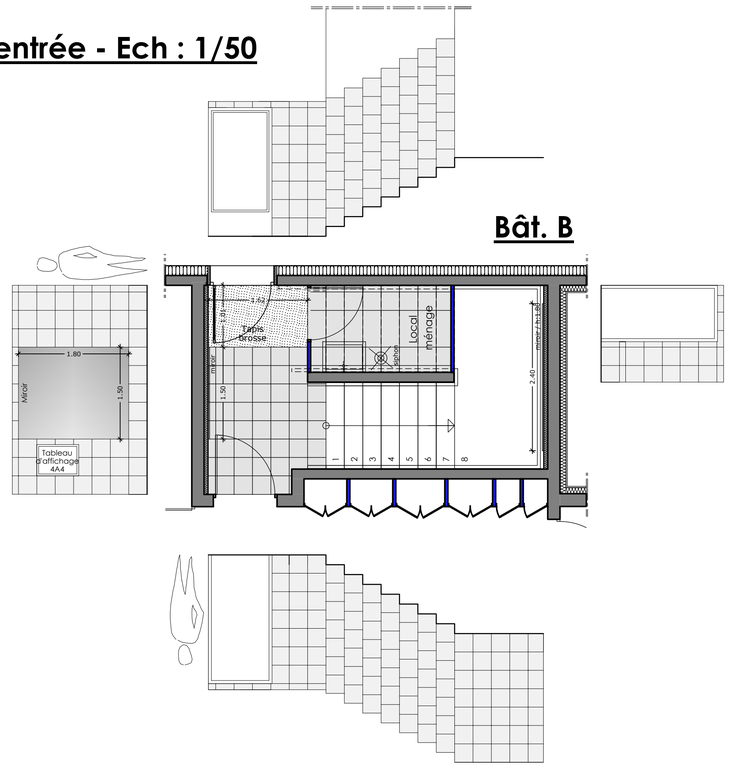

Coupes entrée bât A - Ech : 1/50

Coupes de détail

13

indice c

PROJET DE CONSTRUCTION DE 12 LOGEMENTS

CHEF-LIEU

74270 SALLENOVES

date	diffusion	MODIFICATIONS	phase	indice
04/06/2012	BET + CT		DCE	
11/06/2012	BET + CT	Mises à jour	DCE	a
13/08/2012		Coupe sur chaufferie / Ajout rampe sur chaufferie	DCE	b
21/08/2012	BET + CT + MO		**DCE**	c

MAITRE D'OUVRAGE :

Haute Savoie HABITAT
2 rue Marc Le Roux BP 554 74055 ANNECY Cedex
T 04 50 44 74 00 F 04 50 67 78 69
contact@oph74.fr

ARCHITECTE	**ATELIER GALBE**	74270 CHILLY	architecture@ateliergalbe.fr	04 50 22 03 58
ECONOMISTE	**CE2T INGENIERIE**	74370 METZ TESSY	ce2tingenierie@aol.com	04 50 69 02 46
STRUCTURE	**BUREAU PLANTIER**	74960 CRAN	info@bureau-plantier.fr	04 50 67 63 74
FLUIDES	**BRIERE**	74370 METZ TESSY	briere@briere.fr	04 50 51 35 41
CT	**DEKRA**	74000 ANNECY		04 50 52 88 61